49-318 Skarbimierz-Osiedle, ul. Wierzbowa 42
tel.77 416 22 21 fax 77 416 31 28
e-mail: biuro@tepark.com.pl www.tepark.com.pl
NIP 747-000-39-27

Filtry – odpylacze typu FOS

Filtry-odpylacze zaprojektowane zostały do współpracy z oczyszczarkami kabinowymi. Umożliwiają usuwanie pyłów z wnętrza kabiny, mogą służyć również do odpylania innych procesów technologicznych np. szlifowania, gdzie powstające mieszaniny nie tworzą z powietrzem mieszanin wybuchowych.

Filtr posiada wkład nabojowy z plisowanej bibuły filtracyjnej. Wysoka skuteczność filtracji umożliwia zawracanie oczyszczonego powietrza do wnętrza hali, w której pracuje urządzenie. Wkład oczyszczany jest automatycznie za pomocą impulsów sprężonego powietrza.
W dolnej części obudowy znajduje się pojemnik na pyły, który umożliwia ich łatwe usuwanie bez zapylania otoczenia. W górnej części zamontowany jest średniociśnieniowy wentylator promieniowy sterowany za pomocą stycznika z zabezpieczeniem termicznym. Komora z wentylatorem wyciszona jest specjalną matą akustyczną tłumiącą hałas.

FOS-4 N

FOS-6 N

Dane techniczne	*FOS 2 N*	*FOS 3 N*	*FOS 4 N*	*FOS 5 N*	*FOS 6 N*
Wymiary H x S x G (cm)	195x78x67	205x88x70	218x98x80	223x98x80	256x133x80
Masa	170 kg	205 kg	250 kg	270 kg	330 kg
Wydajność maksymalna	600 m^3/h	1000 m^3/h	1500 m^3/h	2500 m^3/h	3000 m^3/h
Stopień filtracji	99,95%	99,95%	99,95%	99,95 %	99,95%
Moc silnika wentylatora	0,55 kW/ 400 V	0,75 kW/400 V	1,1 kW/ 400V	2,2 kW/400 V	3,0 kW/ 400V
Powierzchnia wkładu filtrującego	10 m^2	21 m^2	21 m^2	21 m^2	2 x 21 m^2

FOS-5 N

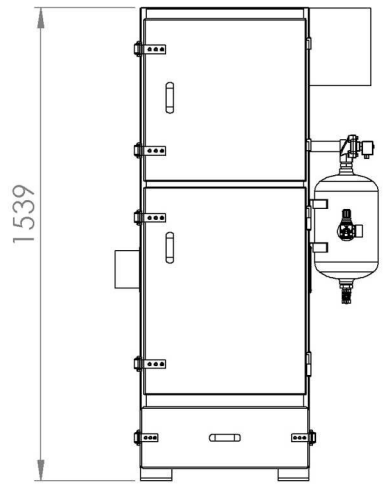

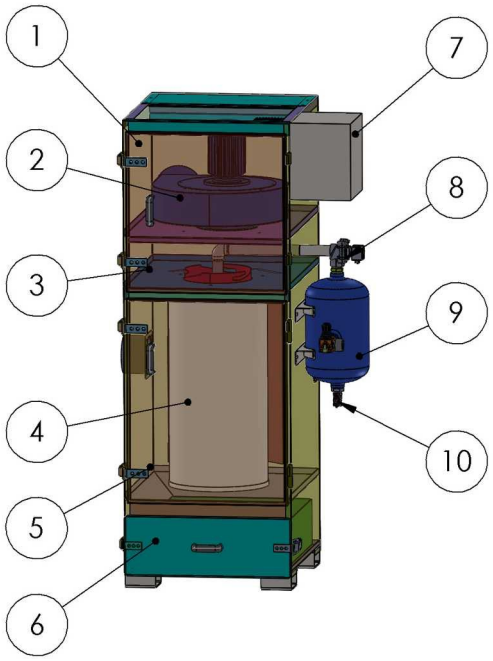

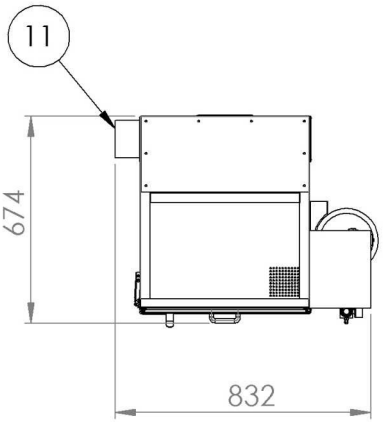

Nr	Nazwa
1	Komora wentylatora
2	Wentylator MPB-100
3	Komora układu przedmuchu filtra
4	Wkład filtracyjny
5	Komora wkładu filtracyjnego
6	Szyflada na pyły
7	Rozdzielnica elektryczna
8	Zawór elektropneumatyczny
9	Zbiornik ciśnieniowy z armaturą
10	Zawór spustu kondensatu
11	Króciec ssawny

FOS- 2

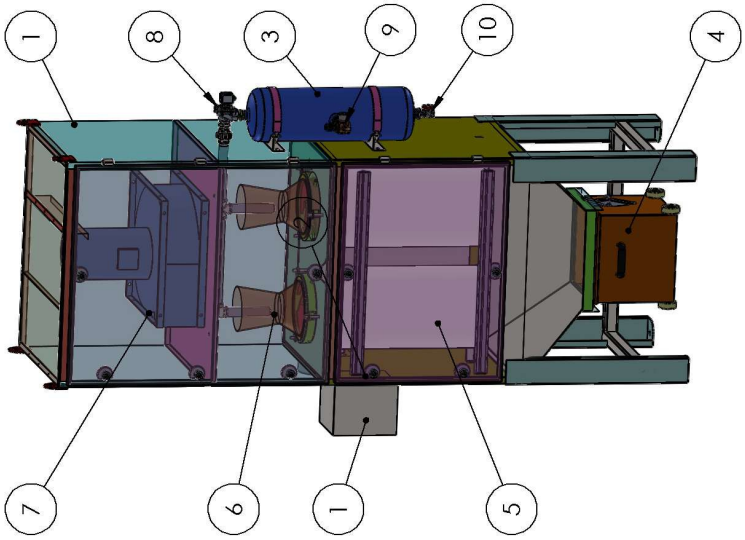

Nr	Nazwa elementu
1	Obudowa
2	Rozdzielnica elektryczna
3	Zbiornik ciśnieniowy z armaturą
4	Pojemnik na pyły
5	Komora wkładów filtracyjnych
6	Komora układu przedmuchu filtrów
7	Wentylaror
8	Zawór elektropneumatyczny
9	Reduktor ciśnienia
10	Zawór spustu kondensatu

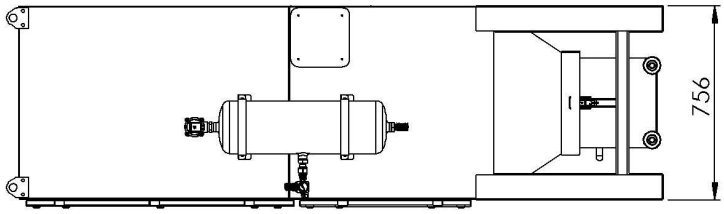

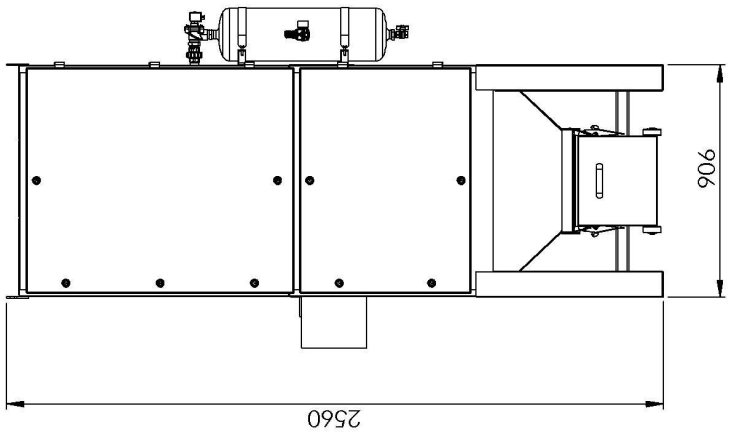

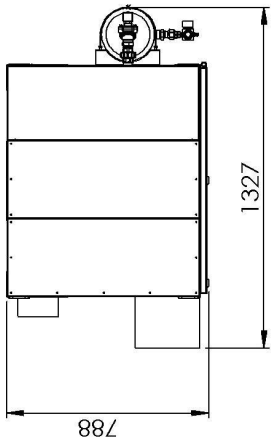

FOS – 6 N